Little Doctor

LD-152U

CZE **ULTRAZVUKOVÝ INHALÁTOR.** *Návod k použití.*
LTU **INHALATOR ULTRADŽWIĘKOWY LD.** *Instrukcja obsługi.*
LVA **ULTRAHANGOS LD INHALÁTOR.** *Használati utasítás.*
EST **INHALATOR CU ULTRASUNETE LD.** *Manual de instrucțiuni.*
UKR **ІНГАЛЯТОР УЛЬТРАЗВУКОВИЙ LD.** *Інструкція з експлуатації.*

obr. č.1	1. pav.	1. zim.	joon.1	мал.1
ZÁKLADNÍ ČÁSTI PŘÍSTROJE				
PAGRINDINĖS PRIETAISO DALYS				
IERĪCES GALVENĀS DAĻAS				
SEADME PÕHIOSAD				
ОСНОВНІ ЧАСТИНИ ПРИЛАДУ				

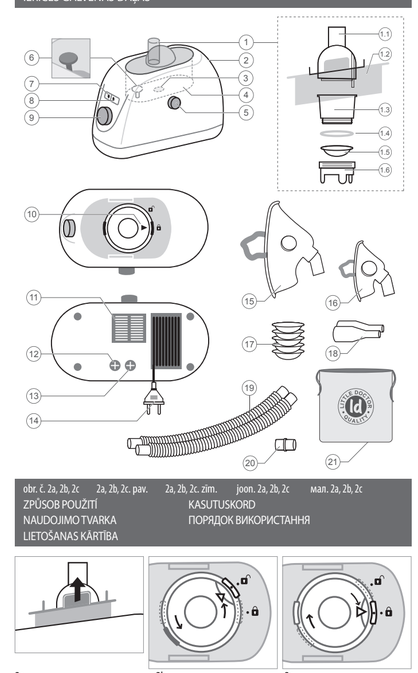

obr. č. 2a, 2b, 2c	2a, 2b, 2c. pav.	2a, 2b, 2c. zim.	joon. 2a, 2b, 2c	мал. 2a, 2b, 2c
ZPŮSOB POUŽITÍ				
NAUDOJIMO TVARKA				
LIETOŠANAS KārTība				
KASUTUSKORD				
ПОРЯДОК ВИКОРИСТАННЯ				

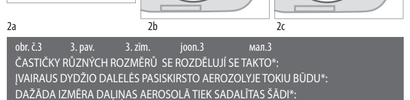

obr. č.3	3. pav.	3. zim.	joon.3	мал.3
ČASTIČKY RŮZNÝCH ROZMĚRŮ SE ROZDĚLUJÍ SE TAKTO*:				
ĮVAIRAUS DYDŽIO DALELĖS PASISKIRSTO AEROZOLYJE TOKIU BŪDU*:				
DAŽĀDA IZMēRA DAļIņAS AEROSOLā TIEK SADALīTAS ŠADī*:				
JAOTATAKSE AEROSOOLIDES ERINEVA SUURUSEGA OSAKESI JÄRGMISELT*:				
ЧАСТИНКИ РІЗНОГО РОЗМІРУ РОЗПОДІЛЯЮТЬСЯ В АЕРОЗОЛІ НАСТУПНИМ ЧИНОМ*:				

CZE

ZÁKLADNÍ ČÁSTI PŘÍSTROJE (obr. č.1)

1. Inhalační komora
1.1 Horní část inhalační komory
1.2 Kryt inhalační komory
1.3 Střední část inhalační komory
1.4 Těsnění
1.5 Zásobník na roztok
1.6 Spodní část inhalační komory
2. Základní blok
3. Piezoelektrický prvek
4. Zásobník na vodu
5. Regulátor «▷»
6. Snímač hladiny
7. Indikátor «△»
8. Indikátor «⏻»
9. Regulátor «▷»
10. Ukazatel držáku
11. Vzduchový ventilátor
12. Pojistka 250V/1,5 A
13. Pojistka 250V/1,5 A
14. Elektrická zástrčka
15. Maska pro dospělé
17. Zásobník na inhalační roztok
18. Inhalační náustek
19. Inhalační trubice
20. Spojka
21. Taška na příslušenství

OBECNÉ INFORMACE

Ultrazvukový inhalátor LD-152U (dále v textu : inhalátor, LD-152U), přístroj), je určen pro léčbu a prevenci onemocnění dýchacích cest a plic aerosoly VODNÍCH roztoků léčiv v zdravotnických zařízeních a v domácích podmínkách. Tento návod k použití je určen pro pomoc uživateli s bezpečným a účinným využíváním ultrazvukového inhalátoru LD-152U.
Přístroj musí být využíván v souladu s pravidly, uvedenými v tomto návodu a nesmí být používán pro účely jiné, než které jsou popsány zde. Je důležité přečíst celý návod a porozumět mu.
Přístroj funkčně sestává z komory pro tvorbu aerosolu (dále jen inhalační komora), piezoelektrického prvku a řídicího obvodu. Pro chlazení elektronických součástek a provádění vzduchu do inhalační komory je v korpusu umístěn ventilátor. Na korpusu přístroje jsou umístěny regulatory zapnutí/vypnutí, řízení intenzity tvorby aerosolu a regulátoru proudění vzduchu.

KONTRAINDIKACE

Maligní nádory, systémová onemocnění krve, silné celkové vyčerpání, hypertenze ve stadiu III, výrazná arterioskleróza mozkových cév, onemocnění kardiovaskulárního systému ve stadiu dekompenzace, krvácení z nosu nebo predispozice k nim, vykašlávání krve, horečka (tělesná teplota nad 38 ° C), aktivní plicní tuberkulóza, akutní pneumonie, hypertrofie štítné žlázy, dýchacích cest, angina, zánět pohrudnice, epilepsie s častými záchvaty, hysterie s těžkými křečovými záchvaty, psychóza s příznaky psychomotorické agitovanosti, intoxikace alkoholem nebo drogami, individuální intolerance k postupům, celkový závažný stav pacienta. Je také nutné před použitím konzultovat s lékařem, pokud byl nedávno podstoupen zubní chirurgický zákrok nebo pokud pacient podstupuje léčbu související s problémy v ústech nebo krku.

BEZPEČNOSTNÍ OPATŘENÍ

⚠ **Pozor!** Není dovoleno používat roztoky obsahující éter, oleje nebo suspendované částice (suspenze), vč. odvarů a bylinných výtažků. K použití se doporučují všechny typy standardních inhalačních roztoků pro nonbulizerovou terapii v kapalné formě, vyrábějících farmaceutickými společnostmi.

⚠ **Pozor!** Tento přístroj není určen pro inhalaci roztoků hormonálních preparátů a antibiotik, jelikož práce piezoelektrického prvku vede k jejich zničení.

1. Po otevření obalu zkontrolujte neporušenost zařízení, přičemž věnujte zvláštní pozornost poškození plastových částí, které mohou vést k poškození přístupných částí zařízení pod napětím, a poškození napájecího kabelu. Zapněte zařízení až poté, co se ujistíte, že nedošlo k žádnému poškození. Tuto kontrolu proveďte před každým použitím;
2. Před připojením zařízení se ujistěte, že elektrické vlastnosti zařízení odpovídají elektrickým charakteristikám sítě;
3. Pokud zařízení nepoužíváte, odpojte jej od sítě vytažením zástrčky ze zásuvky.
4. Dodržujte bezpečnostní předpisy pro elektrické spotřebiče, zejména:
- Nikdy neponořujte zařízení do vody;
- Instalujte zařízení vísle na rovný, stabilní povrch;
- Umístěte zařízení tak, aby nebyly blokovány ventilační otvory ve spodní části zařízení;
- Nepoužívejte toto zařízení ve výbušném prostředí, například v blízkosti hořlavých látek nebo uvnitř kyslíkové komory;
- Nedotýkejte se zástrčky napájecí šňůry mokrýma rukama;
- Neumisťujte spotřebič do vody, pod vývod vody atd. a do vlhkého prostředí. Nepoužívejte při koupání;
- Nedotýkejte se spotřebiče, pokud spadl do vody. Okamžitě jej odpojte od sítě;
- Zařízení a zejména jeho příslušenství musí být uchovávány mimo dosah dětí, protože obsahují malé části, které lze spolknout;
- Netahejte za napájecí kabel, abyste vytáhli zástrčku ze zásuvky;
- Napájecí kabel se nesmí dotýkat horkých nebo vyhřívaných povrchů;
- Zařízení skladujte a používejte uvnitř místností, mimo dosah zdrojů tepla. Po použití se doporučuje skladovat zařízení mimo prašné prostředí a mimo dosah přímých slunečních paprsků.
5. Pokud přístroj nefunguje, přečtěte si část „ALGORITMUS ODSTRAŇOVÁNÍ ZÁVAD A ZPŮSOBY JEJICH ODSTRANĚNÍ".
6. Nevkládejte cizí předměty do otvorů v zařízení.
7. Přístroj není určen pro venkovní použití.
8. Žádná z elektrických nebo mechanických částí není určena k opravě koncovými uživateli. Neotvírejte zařízení sami. Pro opravu kontaktujte pouze autorizovaná servisní střediska uvedená na webových stránkách www.littledoctor.sg.
9. Toto zařízení je určeno výhradně pro použití, pro které bylo navrženo a je popsáno v tomto Návodu.. Proto je třeba, aby byl používán jako systém aerosolové terapie. Jakékoli jiné použití, než pro které je přístroj určen, je považováno za nevhodné, a proto nebezpečné; výrobce nemůže nést odpovědnost za škody, způsobené nesprávnými, chybnými a / nebo nepřiměřenými činy nebo pokud je zařízení používáno v elektrických systémech, které neodpovídají platným normám;
10. Přístroj vyžaduje zvláštní ochranná opatření s ohledem na elektromagnetickou kompatibilitu a musí být instalován a používán v souladu s informacemi v části "INFORMACE O ELEKTROMAGNETICKÉ KOMPATIBILITĚ".
11. Ochovávejte příslušenství přístroje mimo dosah dětí. Děti a lidé s poruchami učení nebo nedostatečnými dovednostmi by měli používat přístroj pouze pod přísným dohledem plně schopných dospělých, kteří se pečlivě přečetli tento Návod.
12. Používejte pouze to příslušenství, které je určeno pro LD-152U a je popsáno v tomto Návodu.
13. Části přístroje, které přicházejí do styku s pacienty, jako jsou masky, náustky nebo nosní nástavce, odpovídají normě ISO 10993-1 a nezpůsobují alergické reakce ani podráždění pokožky.
14. Přístroj a jeho části jsou biokompatibilní v souladu s požadavky normy EN 60601-1.
15. K používání přístroje nejsou vyžadovány žádné další pokyny kromě těch, které jsou uvedeny v tomto Návodu.
16. Používání přístroje za jiných podmínek, než které jsou uvedeny v tomto návodu, může vážně ohrozit bezpečnost přístroje a jeho technické vlastnosti;
17. Části přístroje, používané pro léčiva jsou vyrobeny z vysoce stabilních termoplastických polymerů, které jsou odolné vůči chemikáliím. Tyto materiály byly testovány s léčivy,běžně používanými pro nebulizační terapii (salbutamol, beklamethason dipropionát, acetylcystein, budesonid, ambroxol) a na tyto materiály nebyl zaznamenán žádný účinek. Nicméně, vzhledem k rozmanitosti a neustálému vývoji používaných léčiv však nelze takový účinek zcela vyloučit. Je třeba mít na paměti:
- Léčivo po otevření obalu spotřebujte co nejrychleji ;
- Vyvarujte se dlouhodobého uchovávání léčiva v zásobníku a ihned po každém použití jej vyčistěte;
- Nepoužívejte léčivo v poškozeném obalu
18. Nezapomeňte:
- VÁŠ LÉKAŘ by měl určit povahu inhalace (ústy, pomocí náustku nebo nosem pomocí masky), dobu trvání (obvykle ne více než 10–15 minut) a frekvenci, jakož i používané inhalační roztoky.
- Inhalace s pomocí masky se používá k inhalaci u dítěte, které nemůže používat náustek.
- Roztoky k inhalaci musí být připravovány v sterilních podmínkách s použitím 0,9% chloridu sodného jako rozpouštědla. Neměli byste používat vodu z vodovodu, dokonce ani převařenou. Nádoby, ve kterých se roztok připravuje, se předem dezinfikují varem.

⚠ **Pozor!** Tento přístroj není určen pro inhalační anestézii nebo umělou plicní ventilaci.

ZPŮSOB POUŽITÍ

❗ **Důležité!** Před prvním použitím musí být přístroj důkladně očištěn, jak je popsáno v odstavci 1 v části „Péče, skladování, opravy a likvidace".

1. Vyjměte inhalační komoru ze základní jednotky přístroje a držte ji za výstupky na víčku inhalační komory (obr. 2a).
2. Naplňte zásobník vodou přesně po značku „WATER LEVEL" na snímači hladiny. Pokud je hladina vody nižší než přípustná hladina, snímač neumožní zapnutí piezoelektrického prvku, zatímco bude svítit červená kontrolka « △ ».
3. Umístěte inhalační komoru svisle na stůl. Odpojte horní část inhalační komory od samotné komory. Otočte víčko inhalační komory proti směru hodinových ručiček tak, aby značka « ▶ » ukazovala na « 🔒 » (obr. 2b). Vytáhněte víčko inhalační komory nahoru a vyjměte jej.
4. Nalejte do zásobníku inhalační roztok nejvýše 12 ml a nejméně 2 ml.

⚠ **Pozor!** Nezapínejte přístroj s prázdným zásobníkem na léčiva. Nenalévejte do zásobníku více než 12 ml inhalačního roztoku.

5. Uzavřete víčko inhalační komory otočením ve směru hodinových ručiček tak, aby značka « ▶ » ukazovala na « 🔒 » (obr. 2c).
6. Vložte inhalační komoru zpět do základní jednotky přístroje.
7. Připojte k inhalační komoře trubici s maskou nebo náustkem. V případě potřeby lze trubici prodloužit roztažením nebo spojením dvou trubic pomocí spojky.

Je třeba mít na paměti, že zvýšení délky inhalačních trubic vede k zvýšení ztrát inhalačního roztoku.

❗ **Důležité!** Každému pacientu se doporučuje používání samostatného náustku a/nebo masky.

8. Nastavte ovládací regulátory do výchozí polohy:
- regulátor « ▷ » do polohy «0».
- regulátor průtoku vzduchu « 💨 » do polohy «1»
9. Zasuňte zástrčku do zásuvky.
10. Pohodlně se posaďte vedle přístroje. Nasaďte si masku nebo vložte do úst náustek. PŘÍSTROJ JE PŘIPRAVEN K ZAHÁJENÍ INHALACE.

❗ **Důležité!** Pro účinnou inhalaci je třeba se uklidnit, uvolnit a sedět vzpřímeně.
Provádíte-li inhalaci v poloze ležmo, doporučuje se použít masku nebo náustek. PŘÍSTROJ JE PŘIPRAVEN K ZAHÁJENÍ INHALACE.

❗ **Důležité!** Pro účinnou inhalaci je třeba se uklidnit, uvolnit a sedět vzpřímeně.

11. Pro zahájení inhalace otočte regulátor « ▷ » ve směru hodinových ručiček do polohy «1»při tom se rozsvítí zelená kontrolka « ⏻ » a přístroj začne tvořit aerosol.
12. V počátečním období inhalace upravte pomocí regulátoru « ▷ » optimální úroveň intenzity tvorby aerosolu. Intenzita tvorby aerosolu a následně rychlost spotřeby inhalačního roztoku závisí na velikosti použitého roztoku. Například, závislost doby spotřeby inhalačního roztoku na poloze regulátoru « ▷ » při použití 0,9% chloridu sodného jako inhalačního roztoku, je uvedena v tabulce.

Tabulka *"Závislost spotřeby inhalačního roztoku na poloze regulátoru « ▷ » při použití 0,9% chloridu sodného jako inhalačního roztoku*

Poloha regulátoru « ▷ »	Přibližná doba spotřeby inhalačního roztoku (objem 10 ml, zbytek není větší než 1 ml, poloha regulátoru průtoku vzduchu je «2»), min
1	15
2	8
3	6

POZNÁMKA 1: Pokud používáte inhalátor pro děti, nadměrný průtok aerosolu může ztěžovat dýchání dítěte. V tomto případě se doporučuje snížit průtok aerosolu pomocí regulátoru průtoku vzduchu « 💨 », což prodlouží dobu inhalace.
POZNÁMKA 2: Během inhalace může dojít ke tvorbě kondenzátu pod korpusem přístroje.

13. Po použití:
a) vypněte přístroj, nastavte regulátor « ▷ » do polohy «0»
b) vytáhněte zástrčku napájecího kabelu ze zásuvky;
c) odpojte inhalační komoru od základní jednotky, sejměte horní kryt inhalační komory a vypusťte zbytky inhalačního roztoku;
d) vyjměte vodu ze zásobníku;
e) utřete přístroj měkkým hadříkem a nechte vyschnout;
f) ukliďte přístroj na suché místo mimo dosah dětí.

VÝMĚNA ZÁSOBNÍKU NA ROZTOK

Před každým použitím zkontrolujte zásobník na roztok. V případě poškození jeho celistvosti, deformace nebo jiného poškození vyměňte zásobník za nový.
Při výměně zásobníku postupujte následovně:
1. Vyjměte inhalační komoru ze základní jednotky (položky 1 a 2 v části „ZÁKLADNÍ ČÁSTI PŘÍSTROJE").
2. Odšroubujte spodní část inhalační komory (položka 1.6).
3. Nejprve odstraňte těsnění (položka 1.4) a poté nádrž (položka 1.5) ze spodní části inhalační komory.
4. Vložte nový zásobník do spodní části inhalační komory a nahraďte nainstalujte těsnění. Ujistěte se, že nádrž a těsnění těsně přiléhají ke kolejnicím.
5. Přišroubujte spodní část inhalační komory ke střední části komory (položka 1.3).
6. Nainstalujte inhalační komoru do základní jednotky.

PÉČE, SKLADOVÁNÍ, OPRAVY A LIKVIDACE

1. Provádějte pravidelné čištění přístroje a veškerého příslušenství. Desinfikujte příslušenství přístroje po každém použití. O veškeré příslušenství přístroje se doporučuje pečovat otáháním, kropením, ponořením a namáčením:
a) V zdravotnických zařízeních pomocí specializovaných desinfekčních prostředků. Náustky mohou projít varem po dobu 10 minut nebo autoklávováním při teplotě do 150 ° C Po manipulaci otřete všechny části spotřebiče měkkým hadříkem.
b) v domácích podmínkách 3-6% roztokem peroxidu vodiku. Doba dezinfekce je 30 minut. Počáteční teplota roztoku je 50 ° C. Doba použitelnosti pracovního roztoku je 1 den. Nebo roztokem 3-6% roztoku. Roztok se připravuje z 1 dílu 3-6% stolního octa a 3 dílů destilované vody. Vytvoříte dostatečné množství roztoku pro ponoření součásti. Doba dezinfekce je 30 minut. Pracovní roztoky opakovaně nepoužívat! Po udržbě promyťte veškeré příslušenství přístroje silným proudem horké vody. Příslušenství vysušte na vzduchu nebo otřetím měkkým čistým hadříkem bez zmolků.
2. Nevystavujte vzduchové trubice a masky varu, autoklávování nebo myti v myčce!
3. Přístroj je třeba chránit před přímými slunečními paprsky a údery.
4. Neskladujte a nepoužívejte spotřebič v blízkosti topných těles a otevřeného ohně.
5. Chraňte zařízení před znečistěním.
6. Zabraňte kontaktu zařízení s agresivními roztoky.
7. V případě potřeby provádějte opravy pouze ve specializovaných organizacích.
8. Životnost zásobníku na léčiva je 6 měsíců od jeho uvedení do provozu. Výrobce zvláštní podmínky pro likvidaci nestanovil.

ZÁRUČNÍ PODMÍNKY

Záruční podmínky jsou stanoveny záručním listem při prodeji přístroje kupujícímu. Na tento výrobek je poskytována záruka 36 měsíců od data prodeje. Záruka se nevztahuje na spotřební materiály (masky, náustky, trubice atd.).
Výrobce nenese odpovědnost za jakékoli náhodné nebo následné škody, vzniklé činností, týkajících se úpravy nebo opravy zařízení, které nebyly provedeny v autorizovaných servisních střediscích, nebo pokud byla některá ze součástí zařízení poškozena v důsledku nehody nebo nesprávného použití. Jakákoli samostatná úprava / oprava přístroje ruší platnost záruky a výrobce nezaručuje další shodu zařízení s požadavky stanovenými směrnicí MDD 93/42 / EHS (a následnými změnami) a jejími normativními dokumenty.
Adresy organizací, provádějících záruční servis jsou uvedeny v odstavci «VÝROBCE A ZPLNOMOCNĚNÍ ZÁSTUPCI» nebo na internetu na webu www.LittleDoctor.sg.

TECHNICKÉ SPECIFIKACE

Model	LD-152U
Typ	ultrazvukový
Spotřeba energie, max.	40 VA
Výkonnost tvorby aerosolu	2 ml/min*
Průměrná velikost částic aerosolu (MMAD)	3 mkm*
Frekvence ultrazvuku	1,7 MHz ± 10%
Teplota vody	< 60°C
Objem zásobníku na inhalační roztok	12 ml
Zbytkový objem inhalačního roztoku, max	1 ml
Hladina hluku, max	55 dB*
Doba nepřetržité práce	nejvýše 4 hodiny
Doba, potřebná na vychladnutí přístroje	nejméně 40 minut
Elektrické napájení:	~ 230V 50Hz
Úroveň ochrany před úrazem elektrickým proudem	výrobek typu BF
Provozní podmínky zařízení:	
Teplota okolního vzduchu	od 10°C do 40°C
Vlhkost	od 15% do 85% Rh
Podmínky skladování a přepravy přístroje:	
Teplota okolního vzduchu	-20°C do 40 °C
Vlhkost	od 15% do 85% Rh
Hmotnost přístroje (bez obalu), max	1,515 kg
Rozměry elektronické jednotky	250x104x160 mm
Rok a měsíc výroby	Jsou uvedeny na korpusu přístroje v sériovém čísle ve formě «AYYMM1512XXXX», kde YY je rok a MM měsíc výroby.

* - údaje, získané společností Little Doctor International (S) Pte. Ltd.
Výroba je certifikována podle mezinárodní normy ISO 13485. Přístroj odpovídá Evropské směrnice MDD 93/42/EEC.

VYSVĚTLENÍ SYMBOLŮ

Důležité: Přečtěte si Návod k obsluze	Podmínky skladování, přepravy a použití
CE 0123 Shoda se Směrnicí 93/42 / EHS	EC REP Zástupce v Evropské Unii
Značka shody Ukrajiny	Regulátor intenzity tvorby aerosolu
Výrobek není sterilní	Regulátor intenzity proudění vzduchu
Třída ochrany II	Kontrolka nedostatečné hladiny vody v zásobníku
výrobek typu BF	Kontrolka ZAP./VYP. napájení přístroje
Výrobce	SN Sériové číslo

Datum úpravy tohoto Návodu k použití je uvedeno na poslední stránce ve formě EXXX/YYMM/NN, kde YY je rok, MM měsíc úpravy a NN číslo úpravy.

ALGORITMUS PRO ZJIŠŤOVÁNÍ ZÁVAD A ZPŮSOBY JEJICH ODSTRANĚNÍ

1	Zkontrolovat kontrolku « ⏻ »	Nesvítí	1. Zkontrolovat připojení elektrické zástrčky se zásuvkou 2. Zkontrolovat polohu regulátoru « ▷ ». Regulátor nesmí být v poloze «OFF» 3. Zkontrolovat a v případě, že je to potřeba, vyměnit pojistky Pokud výše uvedené kroky nevedly k odstranění závady, obraťte se na SPECIALIZOVANOU SERVISNÍ ORGANIZACI
		Svítí	Přejděte k bodu 2
2	Zkontrolovat kontrolku « △ »	Svítí	1. Zkontrolujte vypluti plováku snímače hladiny vody 2. Dolijte vodu do zásobníku do hladiny «WATER LEVEL»
		Nesvítí	Přejděte k bodu 3
3	Zkontrolujte množství inhalačního roztoku v inhalační komoře (více než 1 ml)	Inhalační roztok není nebo je ho velmi málo	Dolijte inhalační roztok do inhalační komory
		Inhalační roztok je v dostatečném množství	Přejděte k bodu 4
4	Zkontrolujte složení léčebného roztoku.	Inhalační roztok obsahuje jednu z uvedených složek: éter, oleje nebo suspendované částice, vč. odvarů a bylinných výtažků.	Není dovoleno používat inhalační roztoky obsahující éter, oleje nebo suspendované částice (suspenze), vč. odvarů a bylinných výtažků. K použití se doporučují všechny typy standardních inhalačních roztoků pro nonbulizerovou terapii v kapalné formě, vyrábějících farmaceutickými společnostmi.
		Inhalační roztok NEobsahuje éter, oleje nebo suspendované částice, vč. odvarů a bylinných výtažků.	Obraťte se na SPECIALIZOVANOU SERVISNÍ ORGANIZACI.

⚠ **Pozor!** Současně by do inhalační komory neměl být naintalován více než 1 zásobník pro inhalační roztok (položka 1.5 na obr. č.1).

VÝROBCE A ZPLNOMOCNĚNÍ ZÁSTUPCI

Vyrobeno pod kontrolou a pro Little Doctor International (S) Pte. Ltd. (7500A BEACH ROAD #11-313 THE PLAZA SINGAPORE 199591, adresa pro korespondenci: Yishun Central P. O. Box 9293 Singapore 917699).

Výrobce: Little Doctor Electronic (Nantong) Co. Ltd. (No. 8, Tongxing Road Economic & Technical Development Area, 226010 Nantong, Jiangsu, People's Republic of China).

Distributor v Evropské unii: Little Doctor Europe Sp. z o. o. (57G Zawila Street, 30-390 Kraków, Poland, phone: +48 12 2684746, 12 2684747, fax: +48 12 268 47 53, e-mail: biuro@littledoctor.pl)

Více informací najdete na www.littledoctor.sg

LTU

PAGRINDINĖS PRIETAISO DALYS (1. pav.)

1. Inhaliacijos kamera
1.1 Viršutinė inhaliacijos kameros dalis
1.2 Inhaliacijos kameros dangtis
1.3 Vidutinė inhaliacijos kameros dalis
1.4 Tarpinė
1.5 Tirpalo indas
1.6 Apatinė inhaliacijos kameros dalis
2. Pagrindinis blokas
3. Pjezoelektrinis elementas
4. Vandens indas
5. Rankenėlė « ▷ »
6. Vandens lygio jutiklis
7. Indikatorius « △ »
8. Indikatorius « ⏻ »
9. Rankenėlė « ▷ »
10. Fiksatorius rodyklė
11. Oro ventiliatorius
12. Saugiklis 250V/1,5 A
13. Saugiklis 250V/1,5 A
14. Elektros laido kištukas
15. Kaukė suaugusiems
16. Kaukė vaikams
17. Inhaliacinio tirpalo indas
18. Kandiklis
19. Vamzdelis
20. Mova
21. Krepšys priedams

BENDRA INFORMACIJA

Ultragarso inhaliatorius LD-152U (toliau tekste - inhaliatorius, LD-152U, prietaisas) yra skirtas kvėpavimo taką ir plaučių ligų gydymui ir profilaktikai VANDENINIŲ vaistinių preparatų tirpalų aerozoliais gydymo įstaigose ir namų sąlygomis. Ši instrukcija skirta padėti vartotojui saugiai ir efektyviai naudoti ultragarso inhaliatorių LD-152U. Prietaisą būtina naudoti pagal šioje instrukcijoje pateiktas taisykles, jis negali būti naudojamas kitais, nei nurodyta, tikslais. Svarbu perskaityti ir suprasti visą instrukciją. Funkcinio požiūriu prietaisą sudaro aerozolio susidarymo kamera (toliau vadinama inhaliacijos kamera), pjezoelektrinis elementas ir valdymo grandinė. Korpuse yra ventiliatorius, skirtas aušinti elektroninius komponentus ir privertinai tiekti orą į inhaliacijos kamerą. Ant prietaiso korpuso yra įjungimo /išjungimo rankenėlė, aerozolių susidarymo intensyvumo rankenėlė ir oro srauto reguliavimo rankenėlė.

KONTRAINDIKACIJOS

Malignant neoplasms, systemic blood diseases, severe general exhaustion, stage III hypertension, pronounced atherosclerosis of the cerebral vessels, diseases of the cardiovascular system in the stage of decompensation, nosebleeds or a predisposition to them, hemoptysis, fever (body temperature over 38 °C), active pulmonary tuberculosis, acute pneumonia, hypertrophy of the mucous membranes of the respiratory tract, tonsillitis, pleurisy, epilepsy with frequent seizures, hysteria with severe convulsive seizures, psychosis with symptoms of psychomotor agitation, alcoholic or drug intoxication, individual intolerance to procedures, general critical condition of the patient.
It is also necessary to consult a doctor before use in the case of recent dental surgery or treatment related to mouth or throat problems.

ATSARGUMO PREMONĖS

❗ **Dėmesio!** Draudžiama naudoti inhalacinius tirpalus, kuriuose yra eterio, aliejų ar suspenduotų dalelių (suspensijų), tame tarpe žolėlių nuovirus ir užpilus. Rekomenduojama naudoti visų tipų standartinius skystus inhalacinius tirpalus nebulizacijos terapijai, gaminamus farmacijos įmonių.

❗ **Dėmesio!** Šis prietaisas nėra skirtas inhalacijai hormoninių preparatų ir antibiotikų tirpalais, nes jie suyra veikiant pjezoelektriniam elementui.

1. Atidare pakuotę, patikrinkite, ar prietaisas nėra pažeistas, ypatingą dėmesį skirkite galimiems plastiko detalių pažeidimams, dėl kurių galima prisiliesti prie įtampos veikiančių prietaiso dalių, taip pat patikrinkite, ar nėra pažeistas maitinimo laidas. Įjunkite prietaisą tik įsitikinę, kad tokių pažeidimų nėra. Tikrinkite prietaisą prieš kiekvieną naudojimą;
2. Prieš įjungdami prietaisą, įsitikinkite, kad jo elektrinai parametrai atitinka elektros tinklo parametrus;
3. Jei nenaudojate prietaiso, atjunkite jį nuo elektros tinklo, ištraukite elektros laido kištuką iš lizdo.
4. Laikykitės saugos taisyklių eksploatuojant elektros prietaisus:
- Niekada nemerkite prietaiso į vandenį;
- Statykite prietaisą vertikaliai ant lygaus, stabilaus paviršiaus;
- Pastatykite prietaisą taip, kad neuždengti ventiliacijos angų prietaiso apatinėje dalyje;
- Nenaudokite šio prietaiso sprogstančioje aplinkoje, pavyzdžiui, šalia degių anestetikų ar deguonies kameroje;
- Neliekite elektros maitinimo laido kištuko drėgnomis rankomis;
- Nemirkykite prietaiso į vandenį, nedėkite į vandens nuotėkio vietas ar į dušo kabiną. Nenaudokite maudymosi metu;
- Neliekite prietaiso, jei jis nukrito į vandenį. Nedelsiant išjunkite jį iš elektros tinklo;
- Prietaisą ir ypač jo priedus laikykite vaikams nepasiekiamoje vietoje, nes juose yra mažų dalių, kurias vaikai gali nuryti;
- Netraukite už maitinimo laido norėdami ištraukti elektros laido kištuką iš elektros tinklo lizdo;
- Elektros maitinimo laidas neturi liestis su karštais arba šildomais paviršiais;
- Laikykite ir naudokite prietaisą patalpose, atokiau nuo šilumos šaltinių. Po naudojimo prietaisą rekomenduojama saugoti uždaroje ir tiesioginių saulės spindulių;
5. Jei prietaisas neveikia, žiūrėkite skyrių „GEDIMŲ NUSTATYMAS IR JŲ PAŠALINIMO BŪDAI".
6. Nekiškite į prietaiso angas pašalinių daiktų.
7. Prietaisas nėra skirtas naudoti lauke.
8. Galutiniams vartotojams draudžiama patiems remontuoti elektrines ar mechanines dalis. Neardykite prietaiso patys. Dėl remonto kreipkitės į įgaliotus techninės priežiūros centrus, nurodytus svetainėje www.littledoctor.sg
9. Šis prietaisas yra skirtas naudoti tik tokiais tikslais, kuriems jis buvo sukurtas, ir kurie yra aprašyti šioje instrukcijoje. Todėl jis turi būti naudojamas kaip aerozolių terapijos sistema. Bet koks naudojimas, išskyrus tą, kuriam skirtas prietaisas, laikomas netinkamu ir todėl pavojingu; gamintojas neatsako už žalą, atsiradusią dėl netinkamų, klaidinių ir/arba neapgalių veiksmų, arba jei prietaisas įjungiamas į elektros tinklą, kuris neatitinka galiojančių normų;
10. Naudojant prietaisą būtina ypatingai griežtai laikytis atsargumo priemonių, susijusių su elektromagneiniu suderinamumu, prietaisą būtina montuoti ir naudoti laikantis nurodymų, pateiktų skyriuje "INFORMACIJA APIE ELEKTROMAGNETINĮ SUDERINAMUMĄ".
11. Prietaiso priedus laikykite vaikams nepasiekiamoje vietoje. Vaikai ir asmenys, turintys mokymosi sunkumų arba neturi rintys reikiamų įgūdžių, gali naudoti prietaisą tik griežtai prižiūrimi visškai veiksnių suaugusių asmenų, kurie atidžiai perskaitė šią Instrukciją.
12. Naudokite tik modeliui LD-152U skirtus priedus, nurodytus Šioje Naudojimo instrukcijoje.
13. Su pacientu kūnu kontaktuojančios dalys, tokios kaip kaukės, kandikliai ar nosies antgaliai, atitinka ISO 10993-1 reikalavimus ir nesukelia alerginių reakcijų ar odos dirginimo.
14. Prietaisas ir jo dalys yra biologiškai suderinami pagal EN 60601-1 standarto reikalavimus.
15. Prietaisui naudoti jokių papildomų nurodymų nereikia, išskyrus nurodytus šioje instrukcijoje.
16. Prietaiso naudojimas kitomis sąlygomis, nei nurodyta Šioje Instrukcijoje, gali rimtai pakenkti įrenginio saugumui ir jo techniniams parametrams;
17. Su vaistais kontaktuojančios prietaiso dalys yra pagamintos iš labai stabilių termoplastinių polimerų, atsparių chemiėms medžiagoms. Tokios medžiagos buvo išbandytos su vaistais, paprastai naudojamais nebulizacijos terapijai (salbutamolis, beklametazono dipropionatas, acetilcisteinas, budezonidas, ambroksolis), jokio poveikio medžiagoms nebuvo pastebėta. Tačiau, visiškai tokio poveikio negalima atmesti, atsižvelgiant į vartojamų vaistų įvairovę ir nuolatinę naują. Atminkite:
- Steriokės kuo greičiau sunaudoti vaistą atidarius jo pakuotę;
- Nelaikykite vaisto inde ilgą laiką, valykite indą iš karto po kiekvieno naudojimo;
- Nenaudokite vaistų, jei jų pakuotė yra pažeista.
18. Atminkite, kad:
- Inhaliacijos būdą (per burną, naudojant kandiklį arba per nosį naudojant kaukę), trukmę (paprastai ne ilgiau kaip 10–15 minučių) ir dažnumą, taip pat naudojamus inhalacijos tirpalus turi rekomenduoti JŪSų GYDYTOJAS.
- Kaukė inhaliacijai naudojama vaikui, kuris negali naudoti kandiklio.
- Inhaliaciniai tirpalai turi būti paruošti steriliomis sąlygomis, naudojant 0,9% natrio chloridą, kaip tirpiklį. Nenaudokite vandens iš čiaupo, net virinto. Indai, kuriuose ruošiamas tirpalas, iš anksto dezinfekuojami virinimo būdu.

❗ **Dėmesio!** Šis prietaisas nėra skirtas inhaliacinei anestezijai ar dirbtinei plaučių ventiliacijai.

NAUDOJIMO TVARKA

❗ **Svarbu!** Prieš pirmą kartą naudojant prietaisą, jį visą reikia išvalyti, kaip aprašyta skyriaus „Priežiūra, laikymas, remontas ir atliekų tvarkymas" 1 dalyje.

1. Išimkite inhaliacijos kamerą iš pagrindinio prietaiso bloko, laikydami ją už išskiršusias vietas inhaliacijos kameros dangtyje (žr.pav.).
2. Įpilkite į indą vandens tiksliai iki žymės „WATER LEVEL" arb skysčio lygio jutiklio. Jei vandens lygis bus žemesnis už leistiną, jutiklis neleis įjungti pjezoelektrinio elemento ir įsijungs raudonas indikatorius « △ ».
3. Padėkite inhaliacijos kamerą vertikaliai ant stalo. Nuimkite viršutinę inhaliacijos kameros dalį nuo pačios kameros. Tam tikslui pasukite inhaliacijos kameros dangtį prieš laikrodžio rodyklę taip, kad žymuo « ▶ » » būtų nukreipta į « 🔓 » (žr.pav.). Patraukite inhaliacijos kameros dangtį į viršų ir nuimkite jį.
4. Į indą įpilkite ne daugiau kaip 12 ml ir ne mažiau kaip 2 ml inhaliacinio tirpalo.

❗ **Dėmesio!** Neįjunkite prietaiso, jei vaistų indas yra tuščias. Nepilkite į indą daugiau kaip 12 ml inhaliacinio tirpalo.

5. Uždarykite inhaliacijos kameros dangtį atgal, pasukdami į pagal laikrodžio rodyklę, kad žymuo « ▶ » » būtų nukreipta į « 🔒 » (žr.pav.).
6. Įdėkite inhaliacijos kamerą atgal į pagrindinį prietaiso bloką.
7. Prijunkite prie inhaliacinės kameros vamzdelį su kauke ar kandikliu. Jei reikia, pailginkite vamzdelį, ištempdami jį arba sujungdami du vamzdelius movos pagalba.

Atminkite, kad padidinus inhaliacinių vamzdelių ilgį, padidėja inhaliacinio tirpalo nuostoliai.

❗ **Svarbu!** Kiekvienam pacientui rekomenduojama naudoti atskirą kandiklį ir (arba) kaukę.

8

Ierices uzglabāšanas un transportēšanas noteikumi:
Apkārtējā gaisa temperatūra -20°C līdz 40 °C
Mitrums no 15% līdz 85% Rh
Ierices masa (bez iepakojuma), ne vairāk kā 1,515 kg.
Elektroniskā bloka gabaritu izmēri 250x104x160 mm
Ražošanas gads un mēnesis Norādīti uz ierices korpusa sērijas numura kā «AYYMM152XXXX», kur YY gads, bet MM ražošanas mēnesis.

* - dati, ko ieguvusi kompānija Little Doctor International (S) Pte. Ltd.
Ražotne ir sertificēta atbilstoši ISO 13485 starptautiskajam standartam. Ierice atbilst Eiropas Direktīvai MDD 93/42/EEC.

SIMBOLU ATSĪFRĒJUMS

- Izlasiet Lietošanas pamācību
- 0123 Atbilst Direktīvai 93/42/EEK
- Ukrainas atbilstības zīme
- Izstrādājums nav sterils
- Aizsardzības klase II
- BF tipa izstrādājums
- Ražotājs
- Uzglabāšanas, transportēšanas un ekspluatācijas noteikumi
- REP Pārstāvis Eiropas Savienībā
- Aerosola veidošanās intensitātes regulators
- Gaisa plūsmas intensitātes regulators
- Nepietiekama ūdens līmeņa rezervuārā indikators
- Ierices barošanas indikators IESL./IZSL
- SN Sērijas numurs

Šis Lietošanas pamācības redakcijas datums ir norādīts pēdējā lappusē kā EXXX/YYMM/NN, kur YY – gads, MM – redakcijas mēnesis, bet NN – redakcijas numurs.

BOJĀJUMU MEKLĒŠANAS ALGORITMS UN TO NOVĒRŠANAS VEIDI

Ja neveidojas aerosols, bojājumu meklēšanu ir ieteicams veikt zemāk parādītajā secībā:

1	Pārbaudīt indikatoru «⏻»	Nedeg	1. Pārbaudīt elektriskās kontaktdakšas savienojuma ar kontaktligzdu drošību 2. Pārbaudīt regulatora «Ⓑ» stāvokli. Regulatoram ir jābūt stāvoklī "OFF" 3. Pārbaudīt un nepieciešamības gadījumā nomainīt drošinātājus Ja augšminētās darbības nav novērsušas bojājumus, grieziesties SPECIALIZĒTAJĀ REMONTA ORGANIZĀCIJĀ
		Deg	Pāriet pie 2. punkta
2	Pārbaudīt indikatoru «⚠»	Deg	1. Pārbaudīt ūdens līmeņa devēja pludiņa uzpildēšanu 2. Pieliet ūdeni rezervuārā līdz līmenim «WATER LEVEL»
		Nedeg	Pāriet pie 3. punkta
3	Pārbaudīt inhalācijas šķiduma daudzumu inhalācijas kamerā (vairāk par 1 ml).	Inhalācijas šķidruma nav vai tā ir ļoti maz	Pieliet inhalācijas kamerā inhalācijas šķidumu
		Inhalācijas šķidums ir pietiekošā daudzumā	Pāriet pie 4. punkta
4	Pārbaudīt ārstniecības šķiduma sastāvu.	Inhalācijas šķidums satur vienu no minētajiem komponentiem: ēteris, eļļas vai suspendētas daļiņas, t.sk. zāļu novārījumus un uzlējumus. Nebulaizera terapijai ir ieteicams lietot visus standarta inhalācijas šķidumā šķidrā veidā, ko izlaiž farmakoloģiskās kompānijas.	GRIEZIETIES SPECIALIZĒTAJĀ REMONTA ORGANIZĀCIJĀ.
		Inhalācijas šķidums NESATUR ēteri, eļļas vai suspendētas daļiņas, t.sk. zāļu novārījumus un uzlējumus.	Pārejiet pie 5. punkta

⚠ **Uzmanibu!** Inhalācijas kamerā vienlaikus jābūt uzstādītam ne vairāk kā 1 inhalācijas šķiduma rezervuāram (1.5. poz., 1 zim.).

RAŽOTĀJS UN PILNVAROTIE PĀRSTĀVJI

Kontrolēti ražots pasūtītājam Little Doctor International (S) Pte. Ltd. (7500A BEACH ROAD #11-313 THE PLAZA SINGAPORE 199591. Pasta adrese: Yishun Central P. O. Box 9293 Singapore 917699).

Ražotājs: Little Doctor Electronic (Nantong) Co. Ltd. (No. 8, Tongxing Road Economic & Technical Development Area, 226010 Nantong, Jiangsu, People's Republic of China).

Izplatītājs Eiropas Savienībā: Little Doctor Europe Sp. z o. o. (57G Zawila Street, 30-390 Kraków, Poland, telefoni: +48 12 2684746, 12 2684747, fakss: +48 12 268 47 53, e-pasts: biuro@littledoctor.pl)

Detalizēta informācija mājaslapā www.littledoctor.sg

EST

SEADME PÕHIOSAD (joon.1)

1. Inhalatsioonikamber
1.1 Inhalatsioonikambri ülemine osa
1.2 Inhalatsioonikambri kaas
1.3 Inhalatsioonikambri keskmine osa
1.4 Tihend
1.5 Lahuse paak
1.6 Inhalatsioonikambri alumine osa
2. Põhiplokk
3. Piesoelement
4. Vee paak
5. Regulaator «Ⓑ»
6. Tasemeandur
7. Indikaator «⚠»
8. Indikaator «⏻»
9. Regulaator «Ⓑ»
10. Fiksaatori näidik
11. Õhuventilaator
12. Kaitse 250V/1,5 A
13. Kaitse 250V/1,5 A
14. Elektritoitepistik
15. Maskiga täiskasvanutele
16. Mask lastele
17. Paak
18. Huulik
19. Toru
20. Sidur
21. Tarvikute kott

ÜLDINE INFORMATSIOON

Ultraheli inhalaator LD-152U (edaspidi: inhalaator, LD-152U, seade) on ette nähtud hingamisteede ja kopsude haiguste raviks ja ennetamiseks ravimite VEE lahuste aerosoolidega haiglates ja kodus. See kasutusjuhend on mõeldud kasutajale ultraheli nebulisaatori LD-152U ohutuks ja tõhusaks kasutamiseks. Ultraheli laine toimel vedelik muutub peenikeseks udusõnniks ja sõnniks sisalduvatele reeglitele ja seda ei tohi kasutada muudel eesmärkidel kui siin kirjeldatud. Oluline on lugeda ja mõista kogu kasutusjuhendit. Funktsionaalsel kooneseb seadel aerosooli tekituskambrist (edaspidi: inhalatsioonikamber), piesoelementidst ja juhtahelast. Elektrooniliste komponentide juhtamiseks ja õhu inhalatsioonikambrisse surumiseks asub korpuses ventilaator. Seadme kerel on sisse- ja väljalülitusnupud, aerosooli moodustumise intensiivsuse reguleerimise ja õhuvoolu regulaator.

VASTUNÄIDUSTUSED

Pahaloomulised kasvajad, süsteemsed verehäigused, raske üldine kurnatus, III hüpertensioon, ajuveresoonte väljendunud ateroskleroos, kardiovaskulaarsüsteemi haigused dekompensatsiooni staadiumis, ninaverejooksud või neide eelsoodumus, hemoptüüs, palavik (kehatemperatuur üle 38°C), aktiivne kopsutuberkuloos, äge kopsupõletik, hingamisteede limaskestade hüpertrofeerumine, tonsillidi, pleuriit, sagedaste krampidega epilepsia, raskete krampihoogude hüsteeria, psühhomotoorse agitatsiooni sümptomitega psühhoos, alkoholi- või narkojoobe, protseduuride individuaalne talumatus, patsiendi üldine tõsine seisund. Samuti on enne kasutamist vaja arstiga nõu pidada, kui hambaravi kirurgiline operatsioon on hiljuti läbi viidud või kui patsiendil ravitakse suu või kurgu probleeme.

TURVANÕUDED

⚠ **Tähelepanu!** Ei ole lubatud kasutada eetrid, õlisid või hõljuvaid osakesi (suspensioone) sisaldavaid inhalatsioonilahuseid, sh. keetmised ja ravimtaimede teed. On soovitatav kasutada igat tüüpi vedelaid inhalatsioonilahuseid ravimifirmade toodetud nebuliseerivteraapia jaoks.

⚠ **Tähelepanu!** See seade ei ole ette nähtud hormonaalsete ravimite ja antibiootikumide lahuste inhalatsiooniks, sest piesoelemendi töö viib nende hävitamiseni.

1. Pärast pakendi avamist kontrollige seadme terviklikkust, pöörates erilist tähelepanu plastosade kahjustustele, mis võivad seadme pinge all liigipäsetavateks osaoks muuta, samuti toitekaabli kahjustustele. Lülitage seade sisse alles pärast seda, kui olete veendunud, et selliseid kahjustusi pole. Tehke see kontroll enne iga kasutamist;
2. Enne seadme ühendamist veenduge, et seadme elektrilised omadused vastavad elektrivõrgu omadustele;
3. Kui te seadet ei kasuta, ühendage see vooluvõrgust lahti, tõmmates pistik pistikupesast välja.
4. Järgige elektriseadmete ohutusnõudeid, eelkõige:
- Ärge kunagi kastke seadet vette;
- Asetage seade vertikaalselt tasasele ja stabiilsele pinnale;
- Asetage seade nii, et mitte blokeerida ventilatsiooniavaid seadme põhjas;
- Ärge kasutage seda seadet plahvatusohtlikes keskkondades, naiteks tuleohtlike anesteetikumide läheduses või hapnikukambri sees;
- Ärge puudutage toitepistikut märgade kätega;
- Ärge asetage seadet vette, äravoolu alla ega dušikabiini. Ärge kasutage suplemise ajal;
- Ärge puudutage seadet, kui see on vette kukkunud. Ühendage see kohe vooluvõrgust lahti;
- Seadet ja eriti selle lisaseadmeid tuleb hoida lastele kättesaamatus kohas, kuna need sisaldavad väikeseid osi, mida saab alla neelata;
- Pistiku pistikupesast eemaldamiseks ärge tõmmake toitejuhet;
- Toitejuhe ei tohi puudutada kuuma ega kuumutatud pinda;
- Hoidke ja kasutage seadet siseruumides, soojusallikaaest eemal. Pärast kasutamist on soovitatav seadet hoida tolmu ja otsese päikesevalguse eest.
5. Kui seade ei tööta, vaadake jaotist "VIGADE OTSINGU ALGORITM JA NENDE EEMALDAMISE VIISID".
6. Ärge sisestage väärkeli seadme avadesse.
7. Seade pole mõeldud kasutamiseks välitingimustes.
8. Ühtegi elektrilist ega mehaanilist osa ei ole ette nähtud lõppkasutajate remondiks. Ärge avage seadet ise. Remondi saamiseks pöörduge ainult volitatud hoolduskeskuste poole, mis on loetletud veebilehe küljel www.littledoctor.sg
9. See seade on ette nähtud ainult kasutamiseks, milleks see on kavandatud ja mis on kirjeldatud käesolevas juhendis. Seetõttu tuleks seda kasutada aerosoolravi süsteemina. Mis tahes muud kasutamist kui seade on ette nähtud loetakse ebasobivaks ja seetõttu ohtlikuks; tootja ei vastuta kahjude eest, mis on põhjustatud valest, eksliikust ja /või ebamõistlikust tegevusest või kui seadet kasutatakse elektrisüsteemides, mis ei vasta kehtivatele eeskirjadele;
10. Seade nõuab elektromagnetilise ühilduvuse osas erilisi ettevaatusi ning see tuleb paigaldada ja kasutada vastavalt juhisele "ELEKTROMAGNEETILISE ÜHILDUVUSE INFORMATSIOON".
11. Hoidke seadme lisaseadmeid lastele kättesaamatus kohas. Lapsed ja õpiraskustega inimesed või isikud kellel vajalikud oskused puuduvad peaksid seadet kasutama ainult täielikult võimekate täiskasvanute range järelevalve all, kes on seda Juhendit hoolikalt läbi lugenud.
12. Kasutage ainult LD-152U jaoks ette nähtud ja selles Juhendis kirjeldatud tarvikuid.
13. Patsiendi kontaktosad, nagu maskid, huulikud või ninaotsad, vastavad standardile ISO 10993-1 ja ei põhjusta allergilisi reaktsioone ega nahaärritust.
14. Seade ja selle osad on kooskõlas standardiga EN 60601-1 bioloogiliselt ühilduvad.
15. Seadme kasutamiseks ei ole vaja muid juhiseid peale käesolevas Juhendis toodud juhiste.
16. Seadme kasutamine muudes kui käesolevas Juhendis määratletud tingimustes võib tõsiselt kahjustada seadme ohutust ja selle tehnilisi omadusi;
17. Meditsiinis kasutatavad seadme osad on valmistatud ülipüsivatest termoplast polümeeridest, mis on kemikalidele vastupidavad. Sellised materjalid on testitud ravimitega, mida tavaliselt kasutatakse nebuliseerir teraapias (salbutamool, beklasaasoondipropionaat, atsetüülsüsteiin, budesoniid, ambroksool) ning materjalidele ei täheldatud mingit mõju. Sellist toimet ei saa siiski täielikult välistada, arvestades kasutatud ravimite mitmekesisust ja nende pidevat arengut. Pidage meeles:
- Proovige ravimit kasutada nii kiiresti kui võimalik pärast pakendi avamist;
- Vältige ravimi pikaajalist hoidmist reservuaaris ja puhastage see kohe pärast iga kasutamist;
- Ärge kasutage ravimeid kahjustatud pakendis
18. Ärge unustage:
- Inhalatsiooni tüübi (sui kaudu, huuliku abil või nina kaudu maski abil), kestuse (tavaliselt mitte rohkem kui 10-15 minuti) ja sageduse ning kasutatavate sissehingamislahuste määrab TEIE ARST.
- Maski inhalatsiooniks kasutatakse lapsele, kes ei saa huulikut kasutada.
- Inhalatsioonilahused tuleb valmistada steriilsetes tingimustes, kasutades lahustina 0,9% naatriumkloriidi. Ei tohiks kasutada kraanivett, seegi keedetud vett. Nõud, milles lahus valmistatakse, desinfitseeritakse eelnevalt keetmisega.

⚠ **Tähelepanu!** See seade ei ole ette nähtud inhalatsioonanesteesia ega kopsude kunstliik ventilatsiooni jaoks.

KASUTUSKORD

❗ **Tähtis!** Enne seadme esmakordselt kasutamist tuleb see põhjalikult puhastada, nagu on kirjeldatud jaotise „HOOLDUS, LADUSTAMINE, PARANDAMINE JA KÕRVALDAMINE" punktis 1.

1. Eemaldage inhalatsioonikamber seadme põhiplokklist, hoides seda inhalatsioonikambri kaas nukkidega (joonis 1).
2. Täitke paak veega täpselt kuni tasememärgini "WATER LEVEL". Kui veetase on lubatust madalam, ei luba andur pieseoelementi sisse lülitada, samal ajal põleb punane indikaator «⚠».
3. Pange inhalatsioonikamber vertikaalselt lauale. Eemaldage inhalatsioonikambri ülemine osa kambrist. Selleks keerake inhalatsioonikambri kaas vastupäeva, nii et marker «▶» näitab «🔓» (joonis 2). Tõmmake inhalatsioonikambri kaas üles ja eemaldage see.
4. Täitke reservuaar inhalatsioonilahusega, mis ei ületa 12 ml ja vähemalt 2 ml.

⚠ **Tähelepanu!** Ärge lülitage seadet sisse kui ravimipaak on tühi. Ärge valage pakki rohkem kui 12 ml inhalatsioonilahust.

5. Sulgege inhalatsioonikambri kaas tagasi, keerates seda päripäeva, nii et marker «▶» näitab «🔒» (joonis 3).
6. Asetage inhalatsioonikamber seadme põhiplokki tagasi.
7. Kinnitage inhalatsioonikambrisse toru maski või huulikuga. Vajadusel saate toru pikendada, venitades seda või ühendades kaks toru siduriga.

Tuleb meeles pidada, et inhalatsioonitorude pikkuse suurendamine suurendab inhalatsioonilahuse kadu.

❗ **Tähtis!** Igal patsiendil on soovitatav kasutada eraldi huulikut ja/või maski.

8. Pange juhtreguleatorid algsesse asendisse:
- regulaator «Ⓑ» asendisse «0».
- õhuvoolu regulaator «Ⓑ» asendisse «1»
9. Sisestage toitepistik pistikupessa.
10. Istuge mugavalt seadme kõrval. Pange mask või pange huulik suhu. SEADE ON INHALATSIOONIKS VALMIS.

❗ **Tähtis!** Efektiivseks inhalatsiooniks te peate rahunema, lõõgastuma ja sirgelt istuma.

Kui inhalatsioon tehakse voodis, asetage padi selja alla, et selg oleks võimalikult sirge. Ebamugav kehaasend ja ebaühtlane hingamine võivad blokeerida kopsude ja hingamisteede osi.

11. Inhalatsiooni alustamiseks keerake regulaator «Ⓑ» päripäeva asendisse «1», süttib roheline indikaator «⏻» ja seade hakkab aerosooli tootma.
12. Inhalatsiooni algeriooodil reguleerige regulaatori «Ⓑ» abil aerosooli moodustumise intensiivsuse optimaalsele tasemele. Aerosooli moodustumise intensiivsus ja sellest tulenevalt inhalatsioonilahuse tarbimise kiirus sõltub kasutatava lahuse viskoossusest. Näiteks on tabelis näidatud inhalatsioonilahuse tarbimisaja sõltuvus regulaatori «Ⓑ» asendist, kui inhalatsioonilahusena kasutatakse 0,9% naatriumkloriidi.

Tabel *"Inhalatsioonilahuse tarbimise sõltuvus regulaatori «Ⓑ» asendist 0,9% naatriumkloriidi kasutamisel inhalatsioonilahusena*

Regulaatori asend «Ⓑ»	Inhalatsioonilahuse ligikaudne tarbimisaeg (maht 10 ml, ülejäänud osa ei ületa 1 ml, õhuvoolu regulaatori asend on «2»), min
1	15
2	8
3	6

MÄRKUS 1: Kui kasutate inhalaatorit lastele, võib liiga suur aerosoolivool lapse hingamise raskendada. Sellisel juhul on soovitatav vähendada aerosooli voogu õhuvoolu regulaatoriga «Ⓑ», mis pikendab inhalatsiooni aega.
MÄRKUS 2: Inhalatsiooni ajal võib seadme alla tekkida kondensaat.
13. Pärast kasutamist:
a) lülitage seade välja, seadistades regulaatori «Ⓑ» asendisse «0»
b) eemaldage toitepistik pistikupesast;
c) lahutage inhalatsioonikamber põhiplokklist, eemaldage inhalatsioonikambri ülemine kaas ja tühjendage inhalatsioonilahuse jäägid;
d) tühjendage vesi paagist;
e) pühkige seade pehme lapiga ja laske kuivada;
f) pange seade kuivale, lastele kättesaamatusse kohta.

LAHUSTUSPAAGI ASENDAMINE
Enne iga kasutamist kontrollige lahuse paagi. Selle terviklikkuse rikkumise, deformatsiooni või muude kahjustuste korral vahetage paak uue vastu.
Veepaagi asendamiseks toimige järgmiselt:
1. Eemaldage inhalatsioonikamber põhiplokklist (jaotise "SEADME PÕHIOSAD" punktid 1 ja 2).
2. Keerake inhalatsioonikambri alumine osa ära (pos. 1.6).
3. Kõigepealt eemaldage inhalatsioonikambri alumise osast tihend (pos. 1.4) ja seejärel paak (pos. 1.5).
4. Asetage uus reservuaar inhalatsioonikambri alumise osasse ja paigaldage tihend ülevalt. Veenduge, et paak ja tihend oleksid tihedalt juhtrõõbaste vastu.
5. Keerake inhalatsioonikambri alumine osa kambri keskmise osa juurde (pos. 1.3).
6. Paigaldage inhalatsioonikamber põhiplokki.

HOOLDUS, HOIUSTAMINE, PARANDAMINE JA KÕRVALDAMINE

1. Puhastage seadet ja kõiki tarvikuid regulaarselt. Desinfitseerige seadme tarvikud pärast iga kasutamist. Kõiki seadme tarvikuid soovitatakse käsitseda pühkides, piserdades, lastes ja leotades:
a) Meditsiinirasustes spetsialselte desinfektsioonivahendite abil. Huulikuid saab keeta 10 minutit või autoklaavida temperatuuril kuni 150°C. Pärast käsitsemist pühkige kõik seadme osad pehme lapiga kuivaks.
b) Kodus 3-6% vesinikperoksiidi lahusega. Desinfitseerimisaeg on 30 minutit. Lahuse algtemperatuur on 50°C. Töölahuse kõlblikkusaeg on 1 päev. Või 3-6% lauaäädika lahusega. Lahus valmistatakse 1 osast 3-6% lauaäädikast ja 3 osast destilleeritud veest. Valmistage piisavalt lahust osade kastmiseks. Desinfitseerimisaeg on 30 minutit. Ärge kasutage toimivaid lahendusi uuesti! Pärast töötlemist loputage kõiki seadme tarvikuid rohke kuuma vee all. Lisatarvikud kuivatage õhus või pehme, ebemevaba lapiga.
2. Ärge laske õhutorusid ja maske keetmisele, autoklaavile ega nõudepesumasinasse puhastada!
3. Seadet tuleb kaitsta otsese päikesevalgse ja lõõkide eest.
4. Ärge hoidke ega kasutage seadet kütteseadmete ja lahtise tule läheduses.
5. Kaitske seadet saastumise eest.
6. Ärge lubage seadmel kokku puutuda agressiivsete lahustega.
7. Vajadusel teostage remonti ainult spetsialiseeritud organisatsioonides.
8. Ravimipaagi kasutusiga on 6 kuud alates selle kasutamise algusest. Tootja ei ole kõrvaldamise eritingimusi kehtestanud.

GARANTIIKOHUSTUSED

Garantiikohustused vormistatakse garantiitalongiga, kui seadme müügil ostjale. Garantii ei hõlma kulumaterjale (maskid, huulikud, torud jne).
Tootja ei vastuta juhuslike ega kaudsete kahjustuste eest, mis tulenevad seadme muutmiseks või parandamiseks tehtud toimingutest, mis on tehtud mitte volitatud teeninduskeskuste või kui mõni seadme osadest on õnnetuse või väärkasutuse tagajärjel kahjustatud. Seadme mis tahes ise modifitseerimine/parandamine kustutab garantii ja tootja ei garanteeri seadme edasist vastavust MDD Direktiivis 93/42/EMÜ (ja järgnevates muudatustes) ja selle normatiivdokumentides sätestatud nõuetele.
Garantiiteenust osutavate organisatsioonide aadressid on toodud osas «TOOTJA JA VOLITATUD ESINDAJAD» või veebiaadressil www.LittleDoctor.sg.

TEHNILISED OMADUSED

Mudel	LD-152U
Tüüp	ultraheli
Elektritarbimine, mitte rohkem	40 VA
Aerosooli tootmisvõime	2ml/min.*
Aerosooli osakeste keskmine suurus (MMAD)	3 µm *
Ultraheli sagedus	1,7 MHz ± 10%
Vee temperatuur	< 60°C
Inhalatsioonilahuse paaki maht	12 ml
Inhalatsioonilahuse jääkmaht, mitte rohkem	1 ml
Müratase, mitte rohkem	55 dB *
Pideva töö aeg	kuni 4t
Seadme jahtumiseks kuluv aeg	vähemalt 40 minutit
Elektritoite	~ 230V 50Hz
Kaitsetase elektrilöögi eest	toode BF tüübi
Seadme töötingimused:	
Ümbritseva õhu temperatuur	10°C kuni 40°C
Niiskus	15% kuni 85% Rh
Seadme hoiustamise ja transportimise tingimused:	
Ümbritseva õhu temperatuur	-20°C kuni 40°C
Niiskus	15% kuni 85% Rh
Seadme kaal (ilma pakendita), mitte rohkem	1,515 kg.
Elektroonilise plokki mõõtmed	250x104x160 mm
Tootmise aasta ja kuu	On märgitud seadme kerel seerianumbriga «AYYMM152XXXX», kus YY on aasta ja MM on tootmiskuu.

* - andmed, mille on hankinud Little Doctor International (S) Pte. Ltd.

Seadmete tootmine on sertifitseeritud vastavalt ISO 13485 rahvusvahelisele standardile. Seade vastab Euroopa direktiivile MDD 93/42/EEC.

SÜMBOLITE KIRJELDUS

- Tähtis: luegege Kasutusjuhendit
- 0123 Vastavus direktiivile 93/42/EMÜ
- Ukraina Vastavusmärk
- Toode ei ole steriilne
- SN Seerianumber
- Kaitseklass II
- toode BF tüübi
- Ladustamise, transportimise ja kasutamise tingimused
- REP Esindaja Euroopa Liidus
- Aerosooli tootmise intensiivsuse regulaator
- Õhuvoolu intensiivsuse regulaator
- Ebapiisava veetaseme paagis indikaator
- Seadme toite SISSE/VÄLJA lülituse indikaator.
- Tootja

Seadme kasutusjuhendi redigeerimise kuupäev kuvatakse vormi EXXX/YYMM/NN viimasel leheküljel, kus YY on aasta, MM on redigeerimiskuu ja NN on redaktsiooni number.

VIGADE OTSINGU ALGORITM JA NENDE EEMALDAMISE VIISID

Kui aerosooli ei moodustu, soovitatakse veaotsingut vastavalt järgmisele järjestusele:

1	Kontrollige indikaator «⏻»	Ei põle	1. Kontrollige, et pistik oleks kindlalt pistikupessa ühendatud. 2. Kontrollige regulaatori asend «Ⓑ». Regulaator ei pea olema «OFF» asendis 3. Kontrollige kaitsmeid ja vahetage vajadusel välja Kui ülaltoodud toimingud probleemi ei lahenda, pöörduge SPETSIALISEERI-TUD REMONDIORGANISATSIOONI poole
		Põleb	Minge 2. punkti juurde
2	Kontrollige indikaator «⚠»	Põleb	1. Kontrollige veetaseme anduri ujukit 2. Lisage paaki vesi veetasemeni «WATER LEVEL»
		Ei põle	Minge 3. punkti juurde
3	Kontrollige inhalatsioonilahuse kogust inhalatsioonikambris (üle 1 ml).	Inhalatsioonilahust pole või on seda väga vähe	Lisage inhalatsioonilahus inhalatsioonikamb-risse
		Inhalatsioonilahust on piisavalt	Minge 4. punkti juurde
4	Kontrollige meditsiinilise lahuse koostist.	Inhalatsioonilahus sisaldab üks järgmistest koostisosadest: eetrid, õlisid või hõljuvaid osakesi, sh. keetmised ja ravimtaimede teed.	Ei ole lubatud kasutada eetreid, õlisid või hõljuvaid osakesi (suspensioone) sisaldavaid inhalatsioonilahuseid, sh. keetmised ja ravimtaimede teed. On soovitatav kasutada igat tüüpi vedelaid inhalatsioonilahuseid ravimifirmade toodetud nebuliseerivteraapia jaoks.
		Inhalatsioonilahus Ei sisalda eetrit, õlisid ega hõljuvaid osakesi, sh. keetmised ja ravimtaimede teed.	Pöörduge SPETSIALISEERI-TUD REMONDIORGA-NISATSIOONI POOLE.

⚠ **Tähelepanu!** Samal ajal ei tohiks inhalatsioonikambrisse paigaldada rohkem kui 1 inhalatsioonilahuse paaki (p 1.5 joon.1).

TOOTJA JA VOLITATUD ESINDAJAD

Toodetud Little Doctor Electronic (Nantong) Co. Ltd. (7500A BEACH ROAD #11-313 THE PLAZA SINGAPORE 199591. Postiaadress: Yishun Central P. O. Box 9293 Singapore 917699) jaoks ja tema kontrolli all.

Tootja: Little Doctor Electronic (Nantong) Co. Ltd. (No. 8, Tongxing Road Economic & Technical Development Area, 226010 Nantong, Jiangsu, People's Republic of China).

Edasimüüja Euroopa Liidus: Little Doctor Europe Sp. z o. o. (57G Zawila Street, 30-390 Kraków, Poland, tel: +48 12 2684746, 12 2684747, faks: +48 12 268 47 53, e-mail: biuro@littledoctor.pl). Info leheküljel www.littledoctor.sg

UKR

ОСНОВНІ ЧАСТИНИ ПРИЛАДУ (мал. 1)

1. Інгаляційна камера
1.1 Верхня частина інгаляційної камери
1.2 Кришка інгаляційної камери
1.3 Середня частина інгаляційної камери
1.4 Прокладка
1.5 Резервуар для розчину
1.6 Нижня частина інгаляційної камери
2. Основний блок
3. П'єзоелемент
4. Резервуар для води
5. Регулятор «Ⓑ»
6. Датчик рівня
7. Індикатор «⚠»
8. Індикатор «⏻»
9. Регулятор «Ⓑ»
10. Покажчик фіксатора
11. Повітряний вентилятор
12. Запобіжник 250В/1,5А
13. Запобіжник 250В/1,5А
14. Вилка електромережі
15. Маска дорослa
16. Маска дитяча
17. Резервуар
18. Мундштук
19. Трубка
20. Муфта
21. Сумка для приладдя

ЗАГАЛЬНІ ВІДОМОСТІ

Інгалятор ультразвуковий LD-152U (далі по тексту: інгалятор, LD-152U) - прилад, призначений для лікування і профілактики захворювань дихальних шляхів та легень аерозолями ВОДНІХ розчинів лікарських препаратів в лікувальних установах і в домашніх умовах. Ця інструкція призначена для надання допомоги користувачеві щодо безпечної та ефективної експлуатації ультразвукового інгалятора LD-152U. Прилад повинен використовуватися відповідно до правил, що містяться в цій інструкції, і не повинен використовуватись з метою іншою, ніж описано тут. Важливо прочитати і зрозуміти усю інструкцію. Функціонально прилад складається з камери утворення аерозолю (далі по тексту: інгаляційна камера), п'єзоелемента і схеми управління. Для охолодження електронних компонентів і примусової подачі повітря в інгаляційну камеру в корпусі розташований вентилятор. На корпусі приладу розташовані регулятори ввімкнення/вимкнення, управління інтенсивністю утворення аерозолю і регулятор повітряного потоку.

ПРОТИПОКАЗАННЯ

Злоякісні новоутворення, системні захворювання крові, різке загальне виснаження, гіпертонічна хвороба III стадії, різко виражений атеросклероз судин головного мозку, захворювання серцево-судинної системи в стадії декомпенсації, носові кровотечі або схильність до них, кровохаркання, гарячковий стан (температура тіла понад 38 ° С), активний легеневий туберкульоз, гостра пневмонія, гіпертрофії слизових дихальних шляхів, ангіна, плеврит, епілепсія з частими нападами, істерія з важкими судомними нападами, психози, що супроводжуються психомоторним збудженням, стан алкогольного або наркотичного сп'яніння, індивідуальна непереносимість продукту, загальний важкий стан хворого. Також необхідно проконсультуватися з лікарем перед використанням, у разі нещодавнього стоматологічного хірургічного втручання або проходження курсу лікування, пов'язаного з проблемами в ротовій порожнині або горлі.

ЗАПОБІЖНІ ЗАХОДИ

⚠ **Увага!** Не допускається застосовування інгаляційних розчинів, які містять ефір, олії або зважені частки (суспензії), в т.ч. відвари і настої трав. Рекомендується для застосування всі види стандартних інгаляційних розчинів в рідкій формі для небулайзерної терапії, що випускаються фармакологічними компаніями.

⚠ **Увага!** Цей пристрій не призначено для інгаляційних розчинами гормональних препаратів і антибіотиків, тому що робота п'єзоелемента призводить до їх руйнування.

1. Відкривши упаковку, перевірте цілісність приладу, звертаючи особливу увагу на неушкодженість пластикових деталей, що можуть зробити доступними частини приладу, що знаходяться під напругою, а також на неушкодженість кабелю живлення. Вмикайте прилад тільки переконавшись у відсутності таких ушкоджень. Виконуйте таку перевірку перед кожним використанням.
2. Перед підключенням приладу переконайтеся, що електричні характеристики приладу відповідають характеристикам електромережі.
3. Якщо Ви не використовуєте прилад, відключіть його від електричної мережі, вийнявши вилку з розетки.
4. Дотримуйтесь правил техніки безпеки для електричних приладів, зокрема:
- Ніколи не опускайте прилад у воду;
- Встановлюйте прилад вертикально, на рівну стійку поверхню;
- Розмістіть пристрій так, щоб не закривати вентиляційні отвори в нижній частині пристрою;
- Не слід використовувати цей прилад у вибухонебезпечному середовищі, наприклад, поблизу легкозаймистих анестетиків або всередині киснево камери;
- Не торкайтеся вилки мережевого шнура вологими руками;
- Ніколи не кладіть прилад у воду, під злив води або в душову кабіну. Не використовуйте при купанні;
- Намагайтеся не торкатися приладу, якщо він впав у воду. Негайно від'єднайте його від живлення;
- Прилад і, особливо, приладдя до нього, повинні зберігатися в недоступному для дітей місці, оскільки вони містять дрібні деталі, які можна проковтнути;
- Не тягніть за шнур живлення, щоб від'єднати його від розетки;
- Шнур електроживлення не повинен торкатися гарячих або нагрівальних поверхонь;
- Зберігайте і використовуйте прилад всередині приміщень, на відстані від джерел тепла. Після використання рекомендується зберігати пристрій в захищеному від пилу і прямих сонячних променів місці.
5. Якщо прилад не працює, дивіться розділ «АЛГОРИТМ ПОШУКУ ПОШКОДЖЕНЬ І СПОСОБИ ЇХ УСУНЕННЯ».
6. Ніколи не вставляйте сторонні предмети в отвори в приладі.
7. Прилад не призначений для використання поза приміщеннями.
8. Жодна з електричних або механічних частин не призначена для ремонту кінцевими користувачами. Не відкривайте пристрій самостійно. Для ремонту звертайтеся виключно в авторизовані сервісні центри, зазначені на сайті www.littledoctor.sg
9. Цей прилад призначений виключно для використання в цілях, для яких він був розроблений і які описані в цій інструкції. Тому його слід використовувати в якості системи аерозольної терапії. Будь-яке використання, відмінне від того, для якого призначений прилад, вважається неналежним і, отже, небезпечним; виробник не може нести відповідальність за шкоду, спричинену неправильними, помилковими та / або необгрунтованими діями, або якщо прилад використовується в електричних системах, які не відповідають чинним нормам;
10. Прилад вимагає особливих запобіжних заходів щодо електромагнітної сумісності та повинен встановлюватися і використовуватися відповідно до інформації, викладеної в розділі «ІНФОРМАЦІЯ ПРО ЕЛЕКТРОМАГНІТНУ СУМІСНІСТЬ».
11. Зберігайте приладдя інгалятору в недоступному для дітей місці. Діти і люди з труднощами в навчанні або, які не володіють необхідними навичками, повинні використовувати прилад виключно під суворим наглядом повнісю дієздатних дорослих, які уважно прочитали цей посібник.
12. Використовуйте тільки те приладдя, яке призначене для LD-152U і описане в цій інструкції.
13. Частини приладу, що контактують з пацієнтом, такі як маски, мундштуки або насадки для носа, відповідають вимогам стандарту ISO 10993-1 і не викликають алергічної реакції або подразнення шкіри.
14. Прилад і його частини є біосумісними відповідно до вимог стандарту EN 60601-1.
15. Для використання приладу ніяких додаткових інструкцій, крім тих, які вказані в цій Інструкції, не потрібно.
16. Використання приладу в умовах, відмінних від зазначених в цій інструкції, може завдати серйозної шкоди безпеці приладу і його технічним характеристикам.
17. Частини приладу, що використовуються для ліків, зроблені з високостабільних термопластичних полімерів, стійких до хімічних речовин. Такі матеріали були протестовані з ліками, які зазвичай використовують для небулайзерної терапії (сальбутамол, дипропіонат бекламетазон, ацетилцистеїн, будесонід, амброксол) і не було відзначено жодного впливу на матеріали. Однак, повністю виключити такий вплив не можна, враховуючи різноманітність і постійну еволюцію використовуваних ліків. Слід пам'ятати:
- Намагайтеся використовувати прилад якщо ліки після відкриття упаковки;
- Уникати тривалого зберігання препарату в резервуарі і очищати його одразу після кожного застосування.

Не використовуйте ліки в пошкодженій упаковці.

18. Не забудьте:
- Характер інгаляції (через рот, з використанням мундштука, або через ніс з використанням маски), тривалість (зазвичай не більше 10-15 хвилин) і періодичність, а також використовувані інгаляційні розчини повинні бути визначені ВАШИМ ЛІКАРЕМ.
- Інгаляція з використанням маски застосовується для інгаляцій дитині, яка не може використовувати мундштук.

Розчини для інгаляцій мають бути приготовлені в стерильних умовах на основі 0.9% натрію хлориду в якості розчинника. Не слід користуватися водопровідною, навіть кип'яченою водою. Посуд, в якій готується розчин, попередньо дезінфікується шляхом кип'ятіння.

⚠ **Увага!** Цей пристрій не призначено для інгаляційної анестезії і для штучної вентиляції легень.

ПОРЯДОК ВИКОРИСТАННЯ

❗ **Важливо!** Перед використанням приладу в перший раз необхідно провести його повну чистку, як описано в п.1 розділу «Догляд, зберігання, ремонт і утилізація».

1. Вийміть інгаляційну камеру з основного блоку приладу, тримаючи її за виступи на кришці інгаляційної камери (мал. 2а).
2. Залийте воду в резервуар рівно до позначки «WATER LEVEL» на датчику рівня. Якщо рівень води буде менше допустимого, датчик не дасть ввімкнути п'єзоелемент, при цьому буде горіти червоний індикатор «⚠».
3. Розмістіть інгаляційну камеру вертикально на столі. Від'єднайте верхню